Modell Strumpfhalter Valerie

beinhaltet die Größen

Größengruppe 1: 32 – 40, Größengruppe 2: 40 – 48

Grundlage für dieses Modell ist eine Spitze, Mindestbreite 14cm, Alloverspitze, Wäscheware oder Tüll, mindestens in eine Richtung elastisch.

Das Nähpaket beinhaltet::

elastische Spitze,
Mindestbreite 14cm: 0,80m
Mikrofaser oder Strukturware,
mindestens in eine Richtung elastisch:0,30m
Powernet: 0,20m x 1,60m oder 0,40m x 0,80m
(dann u.U. Naht in VM nötig)
Trägerband: 10mm oder 12mm breit:: 1,60m
Unterbrustgummi (für Taille): 1m
Verschluss: 1
Strumpfhalter: 4 Stk
Schieber: 4 Stk

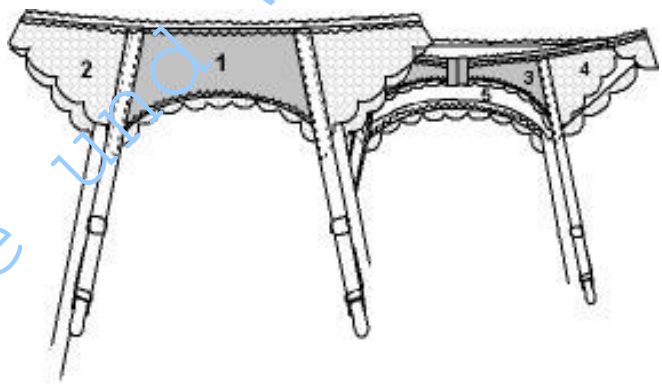

Preis Schnittmuster: 6,95€			
Preis Nähpakete:			
Material Preisgruppe	Einsteigerpaket (mit Schnitt)	Nähpaket	Zutatenpaket
Spitzenband 6,00€/m	30,77€	26,60€	12,00€
Spitzenband 7,50€/m	31,97€	27,80€	12,00€
Spitzenband 9,50€/m	33,57€	29,40€	12,00€

Nur solange der Vorrat reicht!

Sewy bademode und wäsche selbstgemacht

Sewy

Wie ermittle ich meine Größe und die Schnittgrößengruppe?

Die Slipgröße setzt sich aus einer Kombination von Taillenweite und Hüftweite zusammen

Taillenweite:
Das Maßband waagerecht um die schmalste Stelle der Taille herumführen und messen.

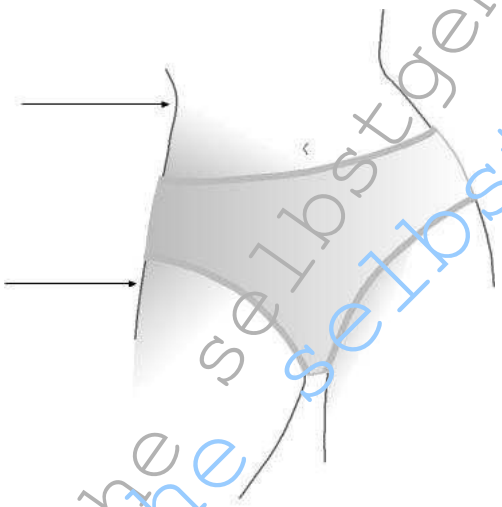

Hüftweite:
Das Maßband waagerecht um die stärkste Stelle von Hüfte und Gesäß herumführen und messen.

Strumpfhalter Valerie Größengruppe 1		
Taillenumfang	**Hüftumfang**	***Größe***
61 – 63	**85 – 88**	***32***
63 – 66	**88 – 92**	***34***
66 – 70	**92 – 96**	***36***
70 – 74	**86 – 99**	***38***
74 – 78	**99 – 102**	***40***

Strumpfhalter Valerie Größengruppe 2		
Taillenumfang	**Hüftumfang**	***Größe***
74 – 78	**99 – 102**	***40***
78 – 82	**102 – 105**	***42***
82 – 86	**105 – 108**	***44***
86 – 90	**108 – 111**	***46***
90 – 96	**111 – 116**	***48***

sewy bademode und wäsche selbstgemacht